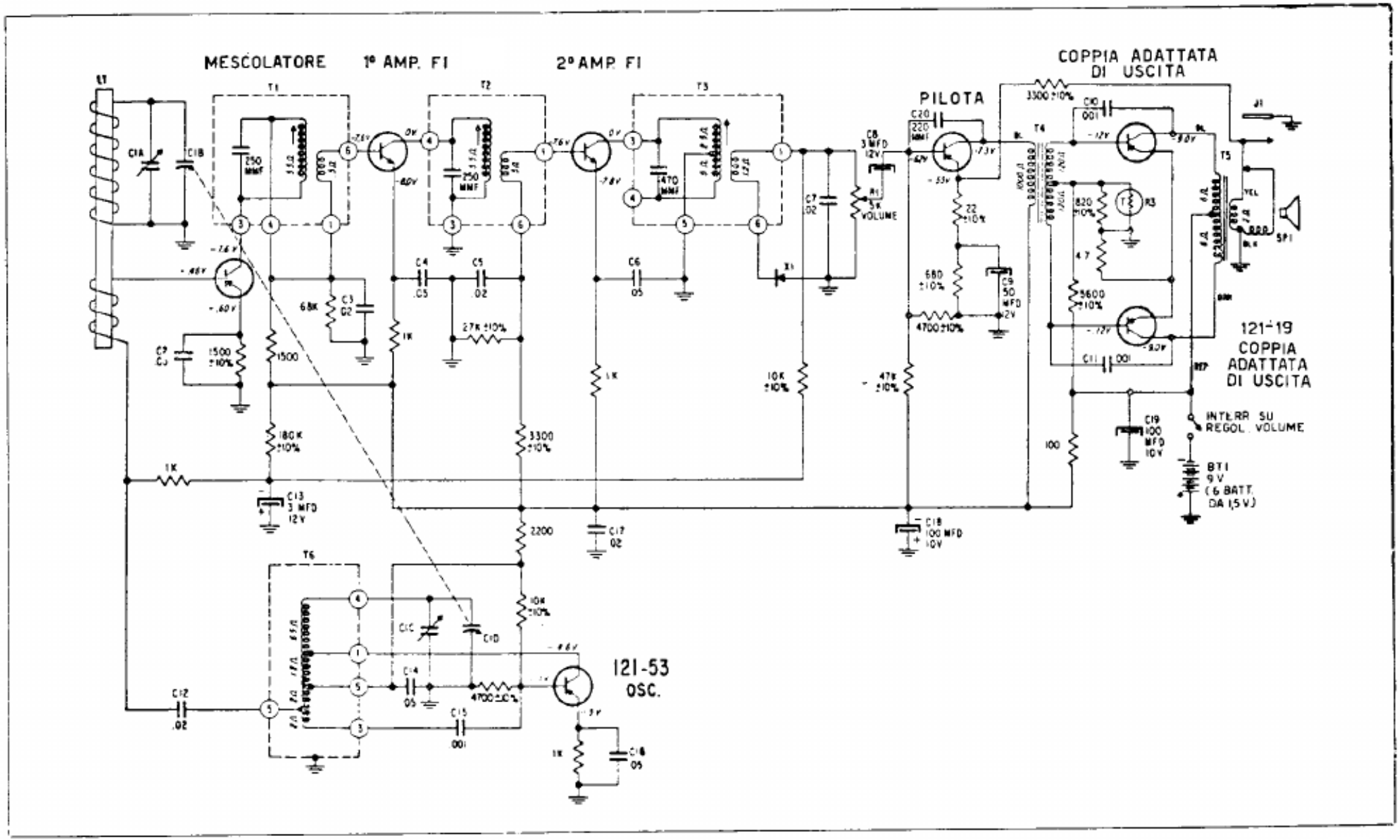

Radioricevitore portatile per onde medie a sette transistori (Zenith mod. Royal 700L). In questo modello è impiegato un oscillatore e un mescolatore separati.